leo

(I) Un'idea funzionale caratterizza il disegno di LEO. Non più solo scaldasalviette, ma elemento di appoggio per accappatoi ed asciugamani. Nello sviluppo tecnico dell'idea dello Studio Nardi, Leo ha raggiunto prestazioni ottimali. Leo è realizzabile anche su misura per il migliore inserimento negli spazi più diversi.

(GB) *A functional idea characterises the LEO design. It is no longer only a towel-warmer, but a support element for bathrobes, towels. Inspiring idea by Studio Nardi which worked it out, LEO has reached excellent performances' levels. LEO can be supplied with taylor-made dimensions on request to fit in most of the environments.*

(F) *Une idée fonctionnelle caractérise le LEO. Cela n'est pas simplement un sèche-serviette, mais un élément de support pour les peignoirs, serviettes. Le Studio Nardi a étudié la conception du Leo, il atteint des performances optimales. Il peut être produit sur mesure afin de parfaitement s'insérer dans différents espaces.*

(D) *Eine funktionale Idee charakterisiert das Design von LEO. Er ist nicht länger nur ein Handtuchheizkörper, sondern dient auch der Aufnahme von Bademänteln, Handtüchern und anderen Materialien. Durch die technische Weiterentwicklung des Studio Nardi erreicht der Leo eine exzellente Heizleistung. Leo kann auch auf Maß gefertigt werden, um die Eingliederung in verschiedenste Räumlichkeiten zu verbessern.*

(E) *Una idea funcional es la imagen de LEO. No sólo es un toallero, sino un elemento para el apoyo de albornoces, toallas. Leo, es un diseño desarrollado por Studio Nardi, que alcanzó resultados óptimos. Leo se produce a medida para mejorar su inserción en diferentes espacios.*

(RUS) *Функциональная идея характеризует дизайн LEO. Теперь не только полотенцесушитель, но и полка для халатов, полотенец и других предметов. LEO, в техническом развитии идеи Studio Nardi (Студией Нарди), достиг оптимальный рабочих характеристик. LEO производится также по размерам заказчика, для удобства установки в различных помещениях.*

leo

Design Studio Nardi

TW

PLURALECOM
2

INFORMAZIONI TECNICHE
TECHNICAL INFORMATION
INFORMATIONS TECHNIQUES
TECHNISCHE INFORMATION
INFORMACIÓN TÉCNICA

Al
- (I) Alluminio
- (GB) *Aluminum*
- (F) *Aluminium*
- (D) *Aluminium*
- (E) *Aluminio*

Acc
- (I) Acciaio
- (GB) *Steel*
- (F) *Acier*
- (D) *Stahl*
- (E) *Acero*

INOX
- (I) Acciaio inossidabile
- (GB) *Stainless steel*
- (F) *Acier inoxydable*
- (D) *Rostfreier Stahl*
- (E) *Acero inoxidable*

- (I) Alimentazione ad acqua
- (GB) *Water Feeding*
- (F) *Fontionnement hydraulique*
- (D) *Warmwasser-betrieb*
- (E) *Sistema hidràulico*

- (I) Alimentazione elettrica
- (GB) *Electric Feeding*
- (F) *Fontionnement électrique*
- (D) *Elektro-betrieb*
- (E) *Sistema eléctrico*

- (I) Alimentazione combinata
- (GB) *Combined Feeding*
- (F) *Fontionnement mixte*
- (D) *Kombi-betrieb*
- (E) *Sistema mixto*

- (I) Su misura
- (GB) *Tailor-made*
- (F) *Construit sur mesure*
- (D) *Sonder-maß*
- (E) *Hecho a medida*

FINITURE
FINISH
FINITION
ENDBEARBEITUNG
ACABADO SUPERFICIAL

RAL
- (I) Tutti i colori RAL lucidi
- (GB) *All RAL Polish colors*
- (F) *Totes les couleurs RAL brillant*
- (D) *Alle glänzende RAL Fargen*
- (E) *Todos los colores RAL brillantes*

MAT
- (I) Anodizzato Matt
- (GB) *Anotized matt*
- (F) *Anodisé mat*
- (D) *Mattes anotiziert*
- (E) *Anotizado matty*

WHITE TEXT
- (I) Bianco testurizzato
- (GB) *Textured white*
- (F) *Blanc texturé*
- (D) *Texturiert weiß*
- (E) *Texturizado blanco*

WHITE
- (I) Bianco 9016
- (GB) *White Ral 9016*
- (F) *Blanc RAL 9016*
- (D) *Weiß RAL 9016*
- (E) *Blanco RAL 9016*

LUX
- (I) Anodizzato lucido
- (GB) *Anotized Polished*
- (F) *Anodisé poli*
- (D) *Glänzend Politiert*
- (E) *Anotizado brillante*

INOX LUX
- (I) Acciao inox lucido
- (GB) *Polished Stainless steel*
- (F) *Acier inoxidable poli*
- (D) *Glänzend rostfreine Stahl*
- (E) *Acero inoxidable pulido*

SAT
- (I) Anodizzato satinato
- (GB) *Anotized Satin*
- (F) *Anodisé satiné*
- (D) *Mattes satiniert*
- (E) *Anotizado satinado*

ANTH
- (I) Antracite
- (GB) *Anthracite*
- (F) *Anthracite*
- (D) *Anthrazit*
- (E) *Antracita*

INOX BRUSHED
- (I) Acciao inox spazzolato
- (GB) *Satined Stainless steel*
- (F) *Acier inoxidable satiné*
- (D) *Satiniert rostfreine Stahl*
- (E) *Acero inoxidable satinado*

GOLD
- (I) Acciaio cromato dorato
- (GB) *Golden-chromed plated steel*
- (F) *Acier chromé doré*
- (D) *Goldgelb Chromstahl*
- (E) *Acero dorado cromado*

CHROME
- (I) Acciaio cromato
- (GB) *Chromed-plated Steel*
- (F) *Acier chromé*
- (D) *Chromstahl*
- (E) *Acero cromado*

leo

Acc INOX

(I) In finitura Ral, potenza termica superiore del 20% rispetto a quella riportata in tabella.
(GB) *In Ral version, the output is 20% higher than shown in the chart.*
(F) *Dans la version Ral, la puissance thermique est 20% supérieure à celle indiquée dans la table.*
(E) *En acabado Ral, la potencia térmica es un 20% superior a la indicada en la tabla.*
(D) *In RAL Ausführung ist die Heizleistung 20% höher, als in der Tabelle angegeben.*

	H (mm)	D (mm)	L (mm)	(lt)	(W) Δt 50°	(W) Δt 30°		i (mm)
L 800	315	365	800	2,75	250	137	150	775

Finiture / *Finishings / Finitions / Acabado / Oberflächen*: RAL* · INOX LUX · INOX BRUSHED

*Versione RAL in acciaio, no inox

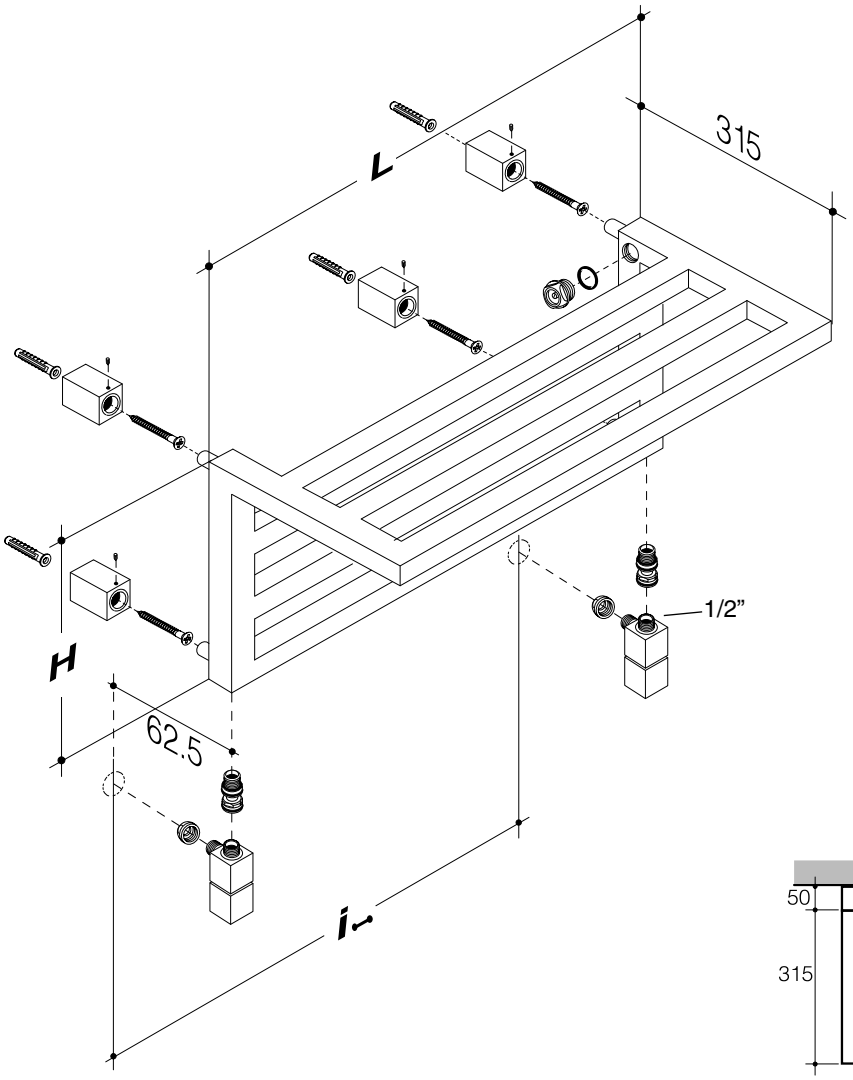

KIT VALVOLE
VALVES KIT (pag. 144)

manual	termostatic
1	1T + 14
2	2T + 14
3	3T + 14
4	
5	
6	6
7	7
8	8T + 14
9	9T + 14
10	
11	
12	
13	

● Valvole disponibili/ *Suitable valves*

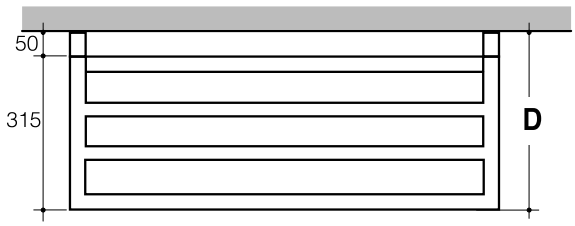

CONNESSIONI
CONNECTIONS / CONNEXIONS
CONEXIONES / VERBINDUNGEN

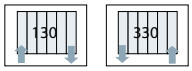

Artelitto Camerino - 500 - 03/20 - Rev. 01

MADEADHOC.COM

Ragaini Radiatori S.p.A.
Zona Industriale Brodolini, 46C
60025 Loreto - (An) Italia
tel. +39 071 7500740 / +39 071 7500889
fax +39 071 978814
www.ragainiradiatori.com
www.madeadhoc.com